Goujons de levage autobloquants

Avec poignée en T, acier INOX

INOX STAINLESS STEEL

GOUJON
Acier INOX AISI 630 **NI**
Durci par précipitation

POIGNÉE
Aluminium anodisé en couleur noire.

BOUTON
Aluminium anodisé, couleur rouge.

RESSORT
Acier INOX.

CARACTÉRISTIQUES ET APPLICATIONS
Les goujons de levage GN 1131 avec poignée en T sont utilisés, par exemple, pour le levage et le transport manuels d'appareils et d'outils. En appuyant sur le bouton rouge, les billes de blocage se libèrent, ce qui permet d'insérer ou de retirer le goujon de levage du trou sur la pièce à soulever. Les trous de fixation d1 H11 sont suffisants pour utiliser les goujons de levage en toute sécurité. Des douilles de fixation sont également disponibles. GN 1132.
Les goujons de levage GN 1131 sont uniquement conçus pour le levage, la manutention et le transport manuels et ne doivent pas être utilisés comme points d'ancrage sur des appareils de levage ou des grues.



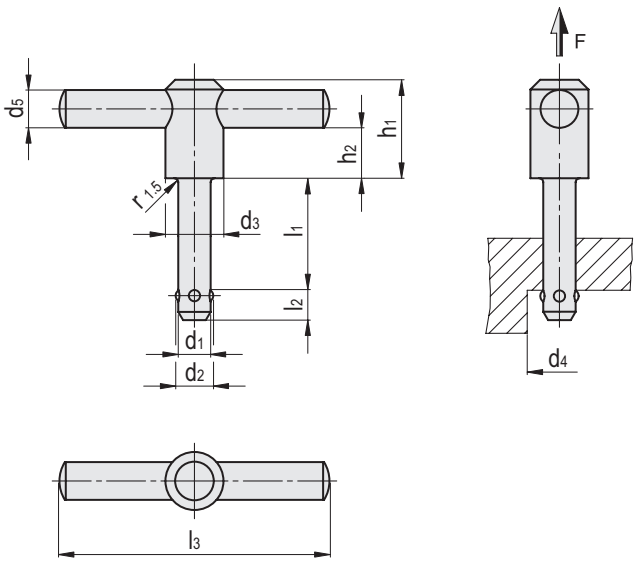

INOX STAINLESS STEEL

Code	Description	d1 -0.04 -0.08	d2	d3	d4 min.	d5	h1	h2	l1 +0.6	l2 ±0.5	l3	Charge nominale F [N]	⚖
GN.74691	GN 1131-8-35-NI	8	9.35	21.5	9.85	14	36	18.7	35	8.75	100	500	141
GN.74692	GN 1131-10-50-NI	10	11.7	21.5	12.2	14	36	18.7	50	10.1	100	500	159
GN.74693	GN 1131-12-50-NI	12	14.2	21.5	14.7	14	36	18.7	50	10.9	100	500	177

9/2026

Tous droits de propriété des modèles réservés. Ne pas reproduire les dessins et les photos sans en citer la source.